Концентратор OLT GPON Оленком P2516X

P2516X – компактный гигабитный концентратор GPON Оленком Электроникс. Оптический линейный терминал (OLT) обеспечивает оптический интерфейс с ядром сети Ethernet. Совместно с оптическим сетевым терминалом (ONT) он обеспечивает оптическую последнюю милю с пропускной способностью нисходящего потока до 2,5 Гбит/с, и 1,25 Гбит/с для восходящий пота. Устройство сочетает в себе экономические преимущества гигабитной пассивной оптической сети (GPON) со встроенной функцией коммутации и маршрутизации L2/L3, GX3108G является оптимальной транспортной платформой для предоставления широкополосных услуг Triple Play.

Основной функционал

- До 16 линий GPON
- До 64 абонентов на линию
- До 1024 абонентов на шасси
- Ёмкость коммутации 128 Гбит/с
- **Нисходящий канал**: Прием и передача сигналов со скоростями 2,5 Гбит/с
- **Восходящий канал**: Прием и передача сигналов со скоростями 1,25 Гбит/с
- Монтаж настольно или в стойку/шкаф 19 дюймов, высота 1RU, низкое энергопотребление;
- Использует 2 длины волны:

  Передатчик 1490 нм

  Приемник 1620 нм

Технические спецификации

Параметр	Описание
Габариты	442 мм(Ш) x380 мм(Г) x 44 мм(В)
Рабочая температура	0° С до 65° С
Влажность	От 10 до 90% без конденсации
Вес	3кг
Питание	Дублированное, -48В (-36 -75) DC, 220В (100 – 240) AC 50 (47-63) Гц
Потребляемая мощность	85 Вт
Восходящие потоки	2*SFP + 2*SFP+, (2*1GE + 2*10GE)
Нисходящие потоки	16 портов GPON OLT, Модули SFP
Управление	Console порт RS232, 10/100Base-T Ethernet.
Чувствительность приемника	≤-30дБм
Функционал коммутатора L2	•Коммутация без ограничения скорости •Port based VLAN, protocol based VLAN and 802.1q VLAN •Per ONU Q in Q, 1:1/N:1 VLAN translate support •Агрегация линии IEEE 802.3ad и балансировка нагрузки •Зеркалирование пакетов по входящим/исходящим портам •STP (IEEE 802.1d), RSTP (IEEE 802.1w) и PVST+

	•32.000 MAC адресов •SN/SN+PWD авторизация ONU ID •Мощная классификация трафика для OLT и ONU.
Функционал маршрутизатора L3	•Коммутация L3 с сохранением полосы пропускания •Статическая маршрутизация •ARP (static ARP, proxy ARP по RFC1027, ARP по RFC826) •TCP/IP, ICMP по RFC792 •DHCP сервер
Функционал широкополосного вещания	•Отслеживание и прокси сетевого трафика IGMPv1/v2 •Управляемое вещания CTC •Fast Leave •До 1000 мультикаст групп
Качество сервисов QoS	•До 8 очередей CoS на абонента •Сторгая приоритезация и планирование WRR •IEEE 802.1 p •Приоритезация IPv4 TOS •Выравнивание выходной полосы пропускания •Динамическое распределение пропускной способности восходящего потока (DBA) по ONU •Управление пропускной способностью нисходящего потока по ONU
Безопасность	•Список управления доступом (ACL) •Изоляция абонентов Общая и по VLAN •Авторизация IEEE 802.1x и AAA/Radius •Шторм-контроль Broadcast/Multicast/DLF •Антиатака •Функционал DHCP Option82 и PPPoE+
Управление	FTP, SNMP v1 & v2c, DHCP, Telnet, Интерфейс console с CLI •Внутриполосное/Внеполосное •Автоопределение ONU •Мониторинг окружающего пространства
Соответствие стандартам	UL, VCCI ,CE, FCC Part 15 ClassA, MIC
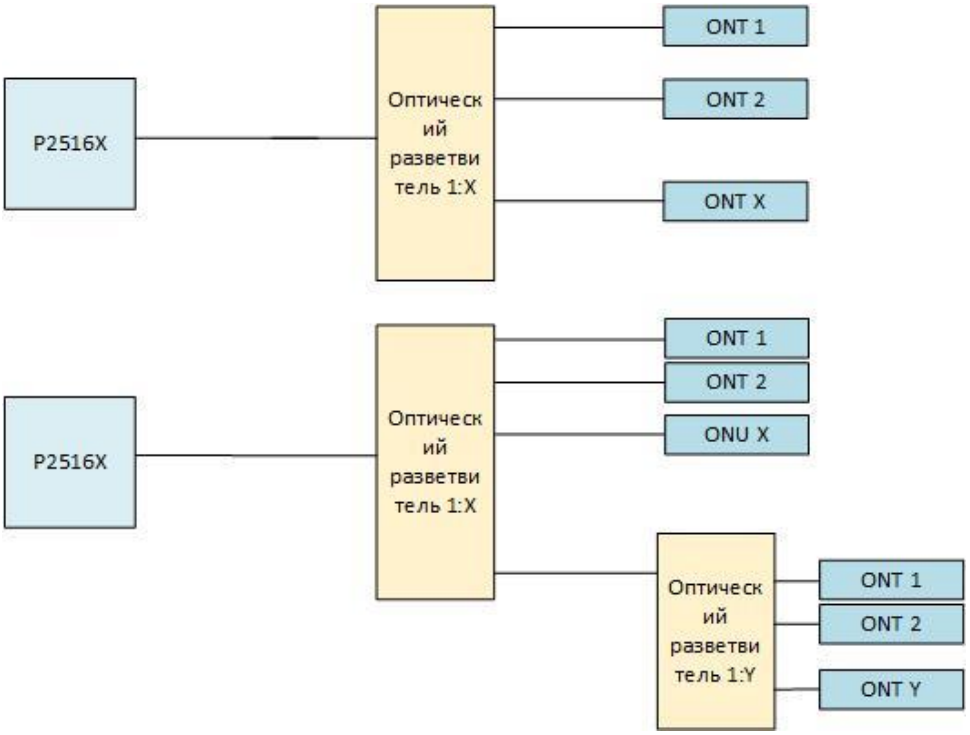
Схемы применения